全体寸法

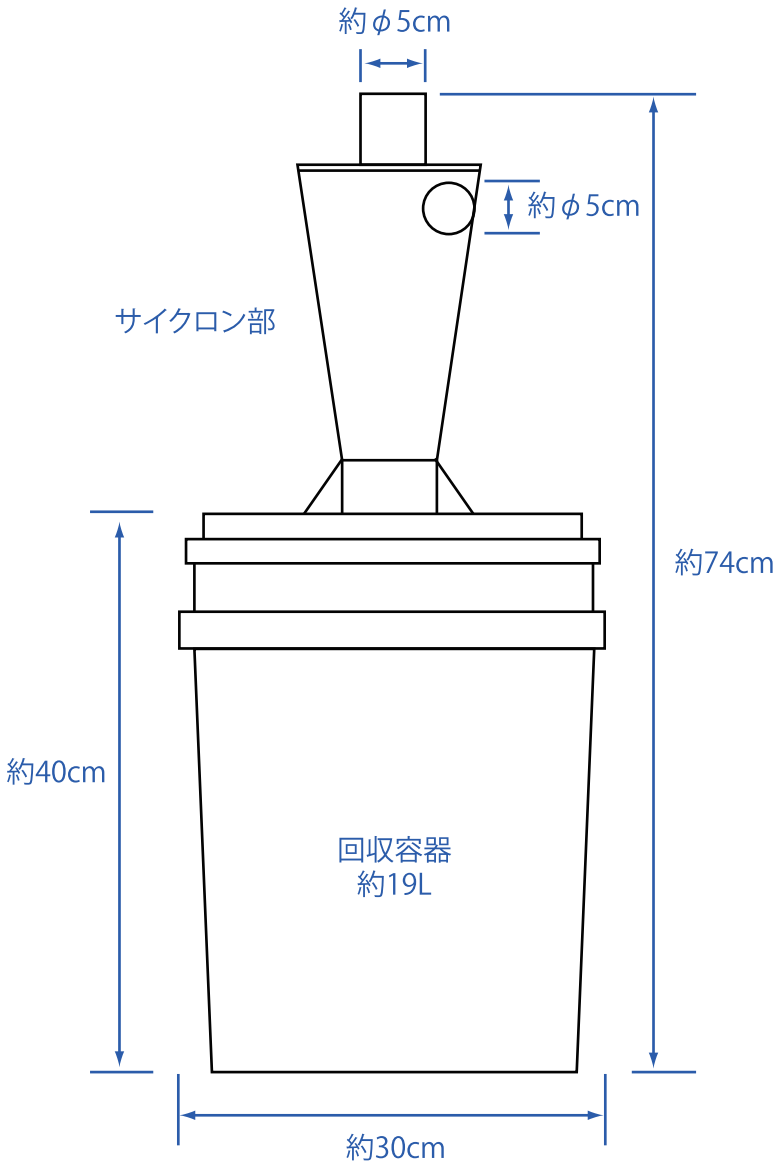

取付口寸法

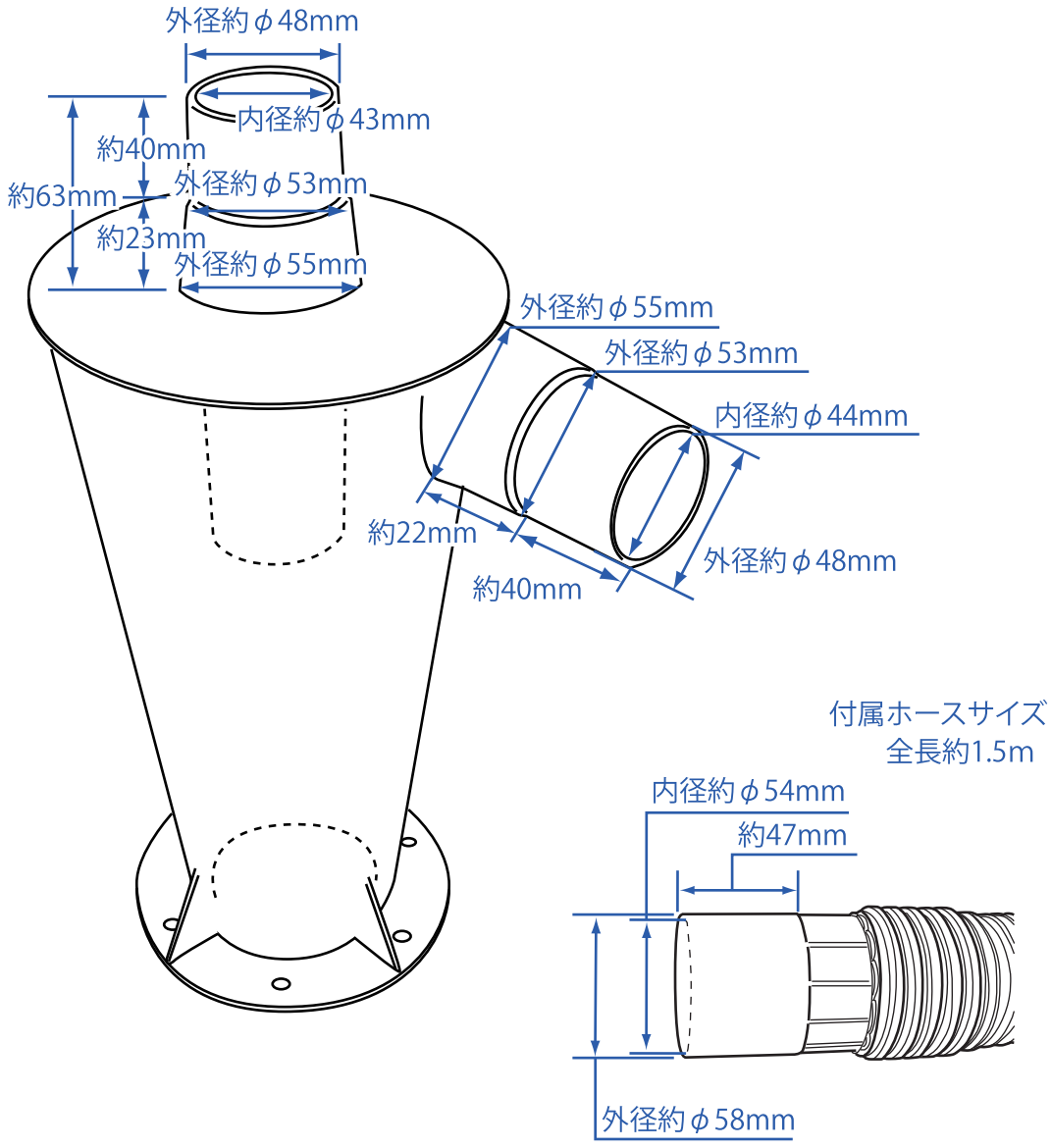

© OFF CORPORATION 2010.4.15